Volvo Construction Equipment

A25G, A30G

KNICKGELENKTE DUMPER VON VOLVO 24-28t 320-360PS

Leistung aus Leidenschaft.

Wir von Volvo Construction Equipment machen nicht einfach nur einen Job. Wir entwickeln Produkte und Dienstleistungen, die die Produktivität steigern. Wir sind zuversichtlich, dass wir für Branchenspezialisten die Kosten senken und den Gewinn erhöhen können. Als Teil des Volvo-Konzerns arbeiten wir leidenschaftlich an innovativen Lösungen, die Ihnen helfen, intelligenter, nicht härter, zu arbeiten.

Mit uns schaffen Sie mehr

Mit weniger mehr schaffen ist ein Markenzeichen von Volvo Construction Equipment. Hohe Produktivität gehört schon seit langem mit niedrigem Energieverbrauch, Bedienungsfreundlichkeit und Zuverlässigkeit zusammen. Bei den geringen Kosten über die gesamte Lebensdauer ist Volvo eine Klasse für sich.

Genau für Ihre Anforderungen gemacht

Es kommt darauf an, Lösungen für die speziellen Anforderungen verschiedener Anwendungen der Branche zu entwickeln. Innovation bedeutet häufig Hightech – jedoch nicht immer zwingend. Einige unserer besten Ideen waren sehr einfach - ausgehend von einem klaren, tiefen Verständnis des Arbeitsalltags unserer Kunden.

In 180 Jahren kann man viel lernen

Über die Jahre hat Volvo Lösungen hervorgebracht, die den Einsatz von Baumaschinen revolutioniert haben. Kein anderer Name wird stärker mit Sicherheit in Verbindung gebracht als Volvo. Die Fahrer und andere Mitarbeiter zu schützen sowie die Umweltauswirkungen so gering wie möglich zu halten, gehört zu unseren traditionellen Werten, die auch weiterhin unsere Produktentwicklungsphilosophie prägen.

Wir sind auf Ihrer Seite

Wir setzen bei der Marke Volvo auf die Besten. Volvo ist ein echtes globales Unternehmen. Wir stehen auf Abruf bereit, um unsere Kunden schnell und effizient zu unterstützen – jederzeit und überall.

Wir haben eine Leidenschaft für Leistung.

Volvo Trucks

Renault Trucks

Mack Trucks

UD Trucks

Volvo Buses

Volvo Construction Equipment

Volvo Penta

Volvo Financial Services

Volvo-Antriebsstrang

Der perfekt angepasste Antriebsstrang, 100% von Volvo, ist vom Motor bis zu den Achsen ganz auf die knickgelenkten Dumper abgestimmt und stellt eine vollkommene Synergie und optimale Leistungen sicher. Die Volvo-Konstruktion bietet hohe Zugkraft, niedrigen Kraftstoffverbrauch und überlegene Zuverlässigkeit bei Schwerlastanwendungen.

Überlegene Transporte mit Volvo.

1966 erfindet Volvo Construction Equipment den ersten knickgelenkten Dumper. Volvo ist heute immer noch Marktführer. Mit moderner Technologie und innovativen Funktionen manövrieren, transportieren und entladen die Dumper der G-Serie ihre Ladungen sicher und effizient. A25G und A30G steigern Ihre Produktivität auf anspruchsvollen Baustellen.

Volvo-Motor

Der kraftvolle, moderne Dieselmotor von Volvo mit moderner Technologie stützt sich auf jahrzehntelange Erfahrungen, erfüllt die Anforderungen der Abgasnorm Stufe IV/Tier 4 Final und ist für überragende Leistungen bei niedrigem Kraftstoffverbrauch ausgestattet.

Alle Achsen mit Nassbremsen

Ölgekühlte Nass-Lamellenbremsen an allen drei Achsen bieten branchenführende Bremsleistungen und niedrige Betriebskosten - selbst auf den schlammigsten und staubigsten Baustellen. Der kraftvolle und leicht zu bedienende Retarder wird zur Geschwindigkeitskontrolle bergab unter Einsatz der Radbremsen und der Volvo-Motorbremse (VEB) verwendet.

Automatische Traktionskontrolle (ATC) und Differenzialsperren

Die einzigartige Volvo-Konstruktion bietet wartungsfreie Klauenkupplungs-Differenzialsperren, die 100% schlüssig sind in den Antriebskombinationen 6x4 und 6x6, die immer eine ausgezeichnete Zugkraft sicher stellen. Die automatische Traktionskontrolle (ATC) aktiviert die Differenzialsperren und wechselt, je nach Bodenbedingungen auf die richtige Antriebskombination, dadurch wird optimale Traktion und Wendigkeit bei niedrigem Kraftstoffverbrauch und geringem Reifenverschleiß gewährleistet. Wenn alle Differenzialsperren eingelegt sind, drehen sich sämtliche Räder mit der gleichen Geschwindigkeit für ausgezeichnete Zugkraft unter schwierigen Betriebsbedingungen.

Wertbeständig gebaut.

Knickgelenkte Dumper von Volvo sind eine Klasse für sich. Diese robusten, zuverlässigen Maschinen leisten bei unterschiedlichen Bodenbedingungen ausgezeichnete Dienste - von tiefem Matsch zu staubigen Transportwegen und bieten stets eine lange Haltbarkeit auf die Sie zählen können. Erfahren Sie eine außerordentliche Maschinensteuerung sowie genaues, ausgeglichenes Arbeiten mit den neuen knickgelenkten Dumpern der G-Serie von Volvo.

Hydromechanische Lenkanlage

Das einzigartige, selbstausgleichende, hydro-mechanische System bietet über die gesamte Lebensdauer der Maschine Präzision, exzellente Manövrierfähigkeit und einen engen Wenderadius. Das überlegene Volvo-System bietet eine kraftvolle und genaue Lenkung, die für eine außerordentlich präzise Steuerung der Maschine sowie höchste Produktivität und Sicherheit sorgt.

Wartungsfreies Knick-Drehgelenk

Für lange Betriebszeiten und niedrige Betriebskosten ist das 100% wartungsfreie, vollständig gekapselte Knick-Drehgelenk mit dauergeschmierten Kegelrollenlagern ausgestattet. Das Knick-Drehgelenk ermöglicht eine unabhängige Bewegung der Zugeinheit ohne Rahmenverwindung und sorgt für den notwendigen Pendelwinkel für guten Bodenkontakt unter rauen Bedingungen.

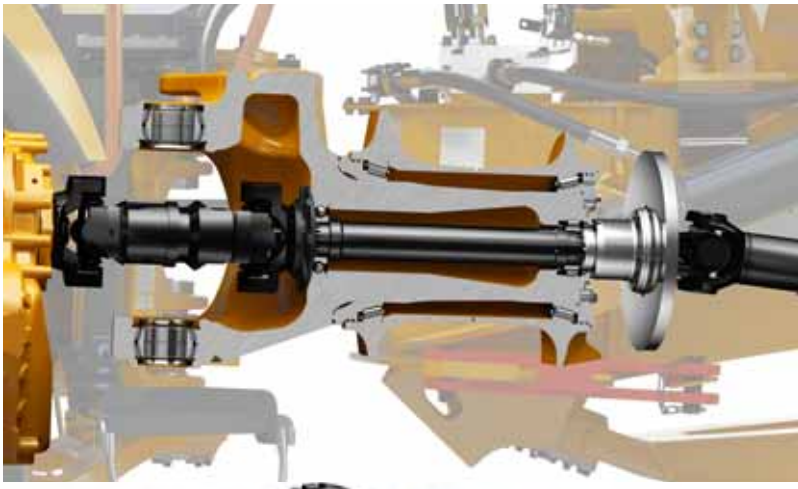

Haltbare Rahmen

Die steifen HD-Vorder- und HD-Hinterrahmen sind für harte Geländeanwendungen und eine lange Betriebsdauer konstruiert. Für ultimative Qualität und lange Haltbarkeit werden die Schweißungen der robusten Volvo-Konstruktion von Schweißrobotern ausgeführt.

Knick- und Drehgelenk

Die Verbindung zwischen Zug- und Anhängeeinheit bietet hohe Bodenfreiheit, eine branchenführende hydro-mechanische Lenkung und eine wartungsfreie Knick-Drehgelenk-Konstruktion. Diese Kombination begünstigt einen guten Zugang sowie Geländegängigkeit unter rauen Bedingungen und steigert die Betriebszeit.

Mehrwert für Ihr Unternehmen.

Als Volvo-Kunde verfügen Sie über ein Komplettangebot an Dienstleistungen. Volvo bietet Ihnen eine Langzeitpartnerschaft, schützt Ihren Gewinn und liefert eine komplette Palette an Kundenlösungen unter Verwendung qualitativ hochwertiger Ersatzteile, die von Leuten montiert werden, die aus Leidenschaft bei Volvo arbeiten. Volvo verpflichtet sich dazu, Ihre Investitionsrendite zu erhöhen und die Betriebszeit der Maschine zu maximieren.

Komplettlösungen

Volvo hat die richtige Lösung für Sie. Warum überlassen Sie es nicht uns, Ihnen den Support für alle Anforderungen zu geben, die über die gesamte Lebensdauer der Maschine auftreten können. Wir hören Ihnen genau zu und können so die Gesamtbetriebskosten senken und Ihr Einkommen erhöhen.

Original-Ersatzteile von Volvo

Unser Augenmerk für Details hebt uns vom Wettbewerb ab. Dieses bewährte Konzept ist eine solide Investition in die Zukunft Ihrer Maschine. Die Ersatzteile werden anspruchsvollen Dauertests unterzogen und erst dann zugelassen, weil jedes einzelne Teil entscheidend für Betriebszeit und Leistung ist. Nur wenn Sie Original-Ersatzteile von Volvo verwenden, können Sie sicher sein, dass Ihre Maschine die renommierte Volvo-Qualität auf Dauer bewahrt.

Service-Netzwerk

Um schneller auf Ihre Bedürfnisse reagieren zu können, stehen Volvo-Experten auf Abruf bereit und kommen bei Bedarf zu Ihrer Baustelle. Dank des flächendeckenden Kundendienstes mit Technikern, Werkstätten und Händlern, verfügt Volvo über ein globales Netzwerk, um Ihnen stets den besten Support zu bieten, wobei wir unsere lokalen Kenntnisse und globalen Erfahrungen nutzen.

Servicevereinbarungen

Die Palette an Servicevereinbarungen umfasst präventive Wartungsleistungen, vollständige Reparaturen und eine Reihe von Dienstleistungen über die gesamte Betriebszeit. Volvo verwendet die neueste Technologie zur Überwachung von Maschinenbetrieb und -status und gibt Ihnen Ratschläge zur Steigerung der Wirtschaftlichkeit. Mit einer Servicevereinbarung haben Sie Ihre Servicekosten unter Kontrolle.

Betriebsdaten

Dank der ständigen Verfügbarkeit der wesentlichen Informationen, bietet Volvo Maschineneignern, Fahrern und Servicetechnikern eine große Datenfülle,die ihre Produktivität verbessern wird und ihnen hilft bares Geld zu sparen. Fahrer und Eigner werden für Kraftstoffeffizienz, Zykluszeiten und die Ladestatistiken des Dumpers sensibilisiert.

Der Schlüssel zur Rentabilität.

Das Geheimnis der Produktivität des Dumpers sind die Innovationen, zu denen u.a. das Volvo-Telematiksystem, das revolutionäre, integrierte Wiegesystem sowie Diagnosetools gehören. Volvo bietet Ihnen Zugang zu wesentlichen Informationen, mit denen Sie die Leistung sowie die Verfügbarkeit der Maschine steigern können. Das Ergebnis ist: mehr leisten mit Volvo.

CareTrack*

Alle knickgelenkten Dumper von Volvo sind serienmäßig mit CareTrack ausgestattet, dem Telematiksystem von Volvo Construction Equipment. CareTrack liefert Ihnen Informationen für eine bessere Planung und intelligenteres Arbeiten, u.a. Protokolle zum Kraftstoffverbrauch, zur Lokalisierung und Hinweise für fällige Servicearbeiten. Sparen Sie Kraftstoff. Reduzieren Sie Ihre Kosten. Maximieren Sie Ihre Rentabilität. Das alles ist möglich mit CareTrack.

* Für die Länder, in denen CareTrack verfügbar ist

Contronics

Contronics liefert kontinuierlich wertvolle Daten der verschiedenen Systeme des Dumpers sowie die Betriebsdaten. Fehlerdiagnosen und für einen optimalen Betrieb notwendige Daten, wie beispielsweise Fehleranzeigen werden dem Fahrer über einen Farbbildschirm mitgeteilt, der mit dem Tastenfeld eine einfache Navigation zwischen verschiedenen Anzeigen und Funktionen erlaubt.

MATRIS

Dieses Tool verwendet Maschinendaten, um den Betrieb zu analysieren und zu überwachen. Die MATRIS-Analysen unterstützen optimale Leistungen durch das Tracking von Betriebsmerkmalen und durch die Identifikation von Optimierungspotential, das Ergebnis ist eine höhere Kraftstoffersparnis, ein effizienter Betrieb und eine längere Lebensdauer der Maschine.

Überlegene Transporte von Volvo.

Knick- und Drehgelenk

Die Verbindung zwischen Zug- und Anhängeeinheit bietet hohe Bodenfreiheit und eine wartungsfreie Knick-Drehgelenk-Konstruktion.

Kippfunktion

Die patentierte, bedienerfreundliche Be- und Entladebremse von Volvo und der Kipphebel bieten eine präzise Steuerung des Entladevorgangs und schnellere Zykluszeiten.

Betriebsdaten

Volvo macht Maschineneignern, Fahrern und Servicetechnikern eine große Datenfülle zugänglich, die dazu beiträgt die Produktivität zu kontrollieren und ihnen hilft bares Geld zu sparen.

CareTrack

Das Telematiksystem von Volvo verhilft Maschinenbesitzern zu optimierter Produktivität und weist sie auf den nächsten Wartungstermin hin - und das alles aus der Ferne.

Automatische Traktionskontrolle (ATC) und Differenzialsperren

Die einzigartige Volvo-Konstruktion bietet wartungsfreie Klauenkupplungs-Differenzialsperren, die 100% schlüssig sind in den Antriebskombinationen 6x4 und 6x6, die stets eine ausgezeichnete Zugkraft sicher stellen.

Nassbremsen

Ölgekühlte Nass-Lamellenbremsen an allen drei Achsen bieten branchenführende Bremsleistungen und niedrige Betriebskosten - selbst auf den schlammigsten und staubigsten Baustellen.

Volvo-Komfortkabine

Das mittig angeordnete Cockpit mit ideal platzierten Steuerelementen, Schaltern, der perfekten Rundumsicht sowie einem niedrigen Innengeräuschpegel sorgen für hohe Produktivität während der ganzen Arbeitsschicht..

Hydromechanische Lenkanlage

Das einzigartige, selbstausgleichende, hydromechanische System bietet eine präzise Lenkung, exzellente Manövrierfähigkeit, Richtungsstabilität bei hohen Geschwindigkeiten.

Servicezugang

Der Frontkühlergrill lässt sich nach unten klappen und dient als Service-Plattform mit rutschfesten Stufen. Die Motorhaube kann bis zu 90 Grad aufgeklappt werden und bietet einen ungehinderten, sicheren Zugang zum Motorraum.

Volvo-Motor

Der neue, kraftvolle Volvo-Motor erfüllt Stufe IV/Tier 4f und bietet die ultimative Kombination aus hohen Leistungen und einem niedrigen Kraftstoffverbrauch.

Volvo-Antriebsstrang

Der perfekt angepasste Antriebsstrang, 100% Volvo, mit einzigartiger hoher Bodenfreiheit und dem Volvo Verteilergetriebe ist ganz auf die knickgelenkten Dumper abgestimmt und gewährleistet eine vollkommene Synergie und optimale Leistungen.

Volvo Komfortkabine

Das mittig angeordnete Cockpit verfügt über ideal platzierte Pedale, Steuerelemente und Schalter sowie Rundumsicht durch die breite Frontscheibe, die vollverglaste Tür, die aufklappbare Haube und die großen Rückspiegel. Dank der wirksamen Schallisolierung, weist die geräumige nach ROPS/FOPS zertifizierte Kabine einen niedrigen Innengeräuschpegel auf, wodurch die Produktivität während der gesamten Arbeitsschicht gesteigert wird.

Wir von Volvo wissen, dass zusätzlicher Fahrerkomfort zu geringerer Ermüdung beiträgt und die Produktivität verbessert. Aus diesem Grund stand bei der Entwicklung der branchenführenden Volvo-Kabine der Fahrer im Mittelpunkt - das Ergebnis ist ein großzügiger, komfortabler und geräuscharmer Arbeitsplatz für optimale Produktivität an langen Arbeitstagen.

Weltbekannt für Produktivität.

Kippfunktion

Die patentierte, bedienerfreundliche Be- und Entladebremse von Volvo sowie der Kipphebel bieten eine präzise Steuerung des Entladevorgangs und schnellere Zykluszeiten. In Kombination mit dem Kipphebel, der automatisch die Schwimmstellung und das Absenken der Mulde steuert, erleichtert dies den Betrieb und verringert Ermüdungserscheinungen.

Sicherer Einstieg

Der Ein- und Ausstieg in die Kabine durch die weit öffnende Tür ohne Schwelle ist sehr einfach. Rutschfeste Stufen und optimal platzierte Handläufe machen den Ein- und Ausstieg sicher.

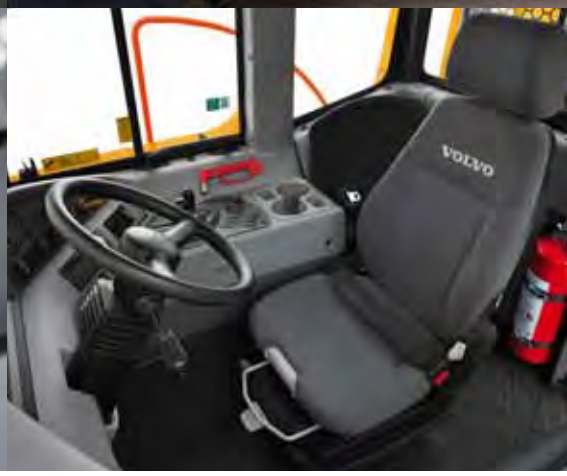

Klimaanlage

Mit einer über 98 prozentigen Effizienz, bietet die Volvo-Luftfilteranlage, selbst unter sehr staubigen Bedingungen, die in der Branche sauberste Arbeitsumgebung. Die leistungsstarke Heizungs- und Lüftungsanlage bietet ausgezeichneten Komfort und trägt zur Steigerung der Produktivität bei. Getrennte Entfrosterdüsen sorgen für beschlagfreie Scheiben.

Angebot an Sitzen

Eine große Vielfalt luftgefederter Fahrersitzkombinationen bietet dem Fahrer mehr Komfort. Sie haben die Wahl zwischen einem Zwei- oder Drei-Punkt-Sicherheitsgurt. Für maximalen Komfort, wählen Sie die optionale Armlehne und Kopfstütze.

Optimiert für maximale Betriebszeit.

Knickgelenkte Dumper von Volvo bieten lange Serviceintervalle. Sicherer und leichter Zugang zu den gruppiert eingebauten Servicepunkten für eine schnelle und problemlose Wartung und Servicekontrollen. Vertrauen Sie auf Volvo, um Ihre Betriebszeit zu sichern.

Klappbarer Kühlergrill

Motorölfilter sind zentral angeordnet und über den klappbaren Kühlergrill leicht zugänglich. Ölwechsel werden über ein Spezialventil in der Bodenplatte und einen speziellen, im Kühlergrill verstauten Ablassschlauch, schnell, ohne Verschütten und ohne negative Umweltauswirkungen durchgeführt.

Bremssystem

Integrierte Nasslamellenbremsen mit externem Kühlsystem, das die Hitze absorbiert und das Öl von den Bremsen filtert, selbst wenn die Maschine steht. Auf diese Weise wird eine Kontamination verhindert und gleichzeitig werden niedrige Betriebskosten und eine lange Haltbarkeit sicher gestellt.

Automatische Überwachung

Für maximale Betriebszeit und Maschinenverfügbarkeit überwacht Contronics elektronisch die Flüssigstandsanzeiger, löst Warnmeldungen im Fall von Parameterabweichungen und für geplante Servicearbeiten aus. Alle diese Daten sind auch über Fernabfrage mittels CareTrack, dem Telematiksystem von Volvo zugänglich.

Servicezugang

Der Frontkühlergrill lässt sich nach unten klappen und dient als Service-Plattform mit rutschfesten Stufen. Die Motorhaube kann bis zu 90 Grad aufgeklappt werden und bietet einen ungehinderten, sicheren Zugang zum Motorraum. Der Zugang zu den Servicepunkten, Filterwechsel und die Reinigung der Kühlanlage werden so schneller und einfacher.

Volvo A25G, A30G im Detail.

Motor

6-Zylinder-Diesel-Reihenmotor mit V-ACT, 11 Liter und 4 Ventilen pro Zylinder, obenliegender Nockenwelle und elektronisch gesteuerten Einspritzdüsen. Der Motor ist mit austauschbaren, nassen Zylinderlaufbuchsen, Ventilführungen und Ventilsitzen ausgestattet. Der Motor ist mit einer einfachen Version der Abgasrückführung (EGR), einem Abgasnachbehandlungssystem mit Katalysator und einer selektiven katalytischen Reduktion (SCR) mit einem elektronisch gesteuerten Harnstoff-Dosiersystem (UDS) ausgestattet.
Kühlanlage: Hochleistungskühler mit leicht zugänglichen, energie- und kraftstoffsparenden, hydraulisch betriebenen Lüftern mit variabler Drehzahl.

A25G		Volvo D11L (Tier 4f / Stufe IV)
Max Leistung bei	U/s	35,0
SAE J1995 Brutto	kW	235
Schwungradleistung bei	U/s	35,0
ISO 9249, SAE J1349 Netto	kW	234
Max Drehmoment bei	U/s	19,2
SAE J1995 Brutto	Nm	1 950
ISO 9249, SAE J1349 Netto	Nm	1 942
Hubraum	l	10,8
A30G		Volvo D11L (Tier 4f / Stufe IV)
Max Leistung bei	U/s	35
SAE J1995 Brutto	kW	265
Schwungradleistung bei	U/s	35
ISO 9249, SAE J1349 Netto	kW	264
Max Drehmoment bei	U/s	21,7
SAE J1995 Brutto	Nm	1 950
ISO 9249, SAE J1349 Netto	Nm	1 942
Hubraum	l	10,8

Antriebsstrang

Drehmomentwandler mit integrierter Wandlerüberbrückung.
Getriebe: vollautomatisches PowerTronic-Planetengetriebe von Volvo mit 6 Vorwärts- und 2 Rückwärtsgängen.
Verteilergetriebe: von Volvo entwickelte Reihenkonstruktion mit hoher Bodenfreiheit und 100% schlüssiger Klauenkupplungs-Längsdifferenzialsperre.
Achsen: HD, speziell von Volvo gefertigte Konstruktion mit Planeten-Nabenvorgelege und 100% schlüssigen Klauenkupplungs-Differenzialsperren
Automatische Traktionskontrolle (ATC).

A25G, A30G	
Drehmomentwandler	2,37:1
Getriebe, Volvo	PT 2116
Verteilergetriebe, Volvo	IL1 ATC
Achsen, Volvo	AHW56/64

Elektrische Anlage

Kabel verlaufen geschützt in Kunststoffkanälen, die am Rahmen befestigt sind.
Alle Kabel, Anschlüsse und Pins sind gekennzeichnet. Vorverdrahtet für Sonderausrüstungen. Steckverbinder erfüllen die Norm IP67 zur Wasserfestigkeit.
Leicht zugänglicher Batteriehauptschalter.
Halogen-Arbeitsleuchten. Leuchtstarke LED-Leuchten als Option..

A25G, A30G		
Spannung	V	24 (2x12)
Batteriekapazität	Ah	2x170
Lichtmaschine	kW (A)	2.264 (80)
Anlassermotor	kW	9,0

Bremsanlage

Erfüllt ISO 3450
Vollhydraulische Nassbremsen mit ölgekühlten Lamellen an allen Rädern.
Zwei unabhängige Kreise: einer für die Vorderachse und einer für die Tandemachsen.
Hilfsbremse: doppelt ausgeführte Bremskreise mit aufladbaren Druckspeichern.
Feststellbremse: Federdruck-Scheibenbremse an der Antriebswelle.
Retarder: Retarderfunktion der Betriebsbremse und Volvo-Motorbremse (VEB).

Lenkung

Hydromechanische, selbstausgleichende Konstruktion. Zwei doppelt wirkende Zylinder.
Lenkwinkel: 3,4 Lenkradumdrehungen von Anschlag zu Anschlag ±45°.
Lenkanlage, einschließlich Notlenkung, erfüllt ISO 5010.

Rahmen

Rahmen: Kastenausführung, HD. Hochfester Stahl, robotergeschweißt.
Knick-Drehgelenk: 100% wartungsfrei, vollständig gekapselt, mit dauergeschmierten Kegelrollenlagern.
Vordere Radaufhängung: gashydraulische Federbeine. Weich und progressiv. Individuelle Radbewegungen über Drei-Punkt-Aufhängung.
Hintere Radaufhängung: 100% wartungsfrei. Gespreizt montierte Tandemachsträger. Individuelle Radbewegungen über Drei-Punkt-Aufhängung.

Kabine

Auf Gummipuffern gelagert. Ergonomisches Design. Leichter Ein- und Ausstieg. Weites Sichtfeld nach vorn.
Der Fahrer sitzt mittig über der Vorderachse. Einstellbarer Fahrersitz mit Sicherheitsgurt und Aufrollautomatik.
Höhenverstellbares, Teleskop-Lenkrad. Ergonomisch angeordnete Steuerelemente. Gefilterte Luft. Als Sonderausstattung erhältliche Klimaanlage.
Bedienerfreundliches Kommunikationssystem: Contronics.
Großes Farbdisplay, bedienerfreundliche und leicht verständliche Daten, alle wesentlichen Maschinenfunktionen werden konstant überwacht.
Ausbildersitz mit Sicherheitsgurt.
Sicherheit: ROPS/FOPS-zertifiziert gemäß ISO3471, SAE J1040 / ISO3449, SAE J231.
Geräuschpegel in der Kabine erfüllt ISO 6396: 74 dB(A).
Externer Geräuschpegel* erfüllt ISO 6395: 110 dB(A).

A25G*	108 dB(A)
A30G*	109 dB(A)

* mit Geräuschminderung

Hydraulikanlage

Pumpen: fünf motorbetriebene, verstellbare Kolbenpumpen, am Schwungradabtrieb montiert.
Eine am Verteilergetriebe montierte, radabhängige Kolbenpumpe für Notlenkung.
Zwei Rücklaufölfilter mit Magnetkern sorgen für effektive Ölfiltrierung.
Der max. Betriebsdruck beträgt 25 MPa.

Entladesystem

Patentierte Be- und Entladebremse.
Entladezylinder: zwei einstufige, doppelt wirkende.

A25G, A30G		
Kippwinkel	°	74/70
Kippzeit, beladen	Sekunden	12
Absenkzeit	Sekunden	10

Mulde		
Plattenstärke:		
Vorn	mm	8
Seiten	mm	12
Boden	mm	14
Rutsche	mm	14
Material: Stahl HB400		
Streckgrenze	N/mm^2	1 000
Zugfestigkeit	N/mm^2	1 250

Ladekapazität

		A25G	**A30G**
Standardmulde			
Ladekapazität	kg	24 000	28 000
Mulde, gestrichen	m^3	11,7	13,6
Mulde, gehäuft 2:1	m^3	15	17,5
Mit ganzdeckender Heckklappe			
Mulde, gestrichen	m^3	12,1	14
Mulde, gehäuft 2:1	m^3	15,6	18,1

Technische Daten.

Füllmengen	A25G	A30G
	Liter	
Kurbelgehäuse	35	35
Kraftstofftank	380	380
Kühlanlage	64	64
Getriebe	37	37
Verteilergetriebe	40	40
Achsen, vorn/Tandem	9	9
Kühlsystem Bremse	32/74	38/78
Hydrauliköltank	135	135
DEF/AdBlue	39	39

Geschwindigkeit	A25G	A30G
	km/h	
Vorwärts		
1	8	8
2	12	12
3	21	21
4	30	30
5	38	38
6	53	53
Rückwärts		
1	8	8
2	13	13

Betriebsgewicht unbeladen	A25G	A30G
Reifen	**26.5R25***	**29.5R25****
	kg	
Vorn	13 000	13 100
Hinten	9 500	10 500
Gesamt	22 500	23 600
Nutzlast	24 000	28 000

Gesamtgewicht	A25G	A30G
Reifen	**26.5R25***	**29.5R25****
	kg	
Vorn	15 000	15 600
Hinten	31 500	36 000
Gesamt	46 500	51 600

Betriebsgewicht einschließlich aller Flüssigkeiten und Fahrer
*) A25G mit Bereifung 750/65R25, zusätzlich 200 kg/Achse**) A30G mit Bereifung 23,5R25, abzüglich 200 kg/Achse

Bodendruck	A25G		A30G	
Reifen	**26.5R25**	**775/65R29**	**29.5R25**	**875/65R29**
	kPa			
Unbeladen				
Vorn	132	110	111	133
Hinten	48	40	44	53
Beladen				
Vorn	152	127	132	158
Hinten	159	133	153	182

	A25G	A30G
Pos	mm	
A	10 218	10 296
A_1	4 954	4 954
A_2	5 736	5 811
B	5 153	5 342
C	3 451	3 451
C_1	3 318	3 318
C_2	1 772	1 772
D	2 763	2 762
D_1	2 606	2 607
E	1 209	1 209
F	4 175	4 175
G	1 670	1 670
H	1 610	1 688
I	609	608
J	2 760	2 834
K	2 103	2 181
L	677	686
M	6 529	6 560
N	8 091	8 092
N_1	4 065	4 023
O	2 700	2 900
P	2 490	2 690
Q	2 298	2 472
R	513	514
R_1	629	630
S	2 110	2 293
T	3 083	3 158
U	3 249	3 301
V	2 258	2 216
V*	2 216	2 258
W	2 859	2 941
W*	2 941	2 859
X	458	456
X_1	586	585
X_2	659	659
Y	2 258	2 216
Y*	2 216	2 258
Z	2 859	2 941
Z*	2 941	2 859
a_1	23.5°	23.2°
a_2	74°	70°
a_3	45°	45°

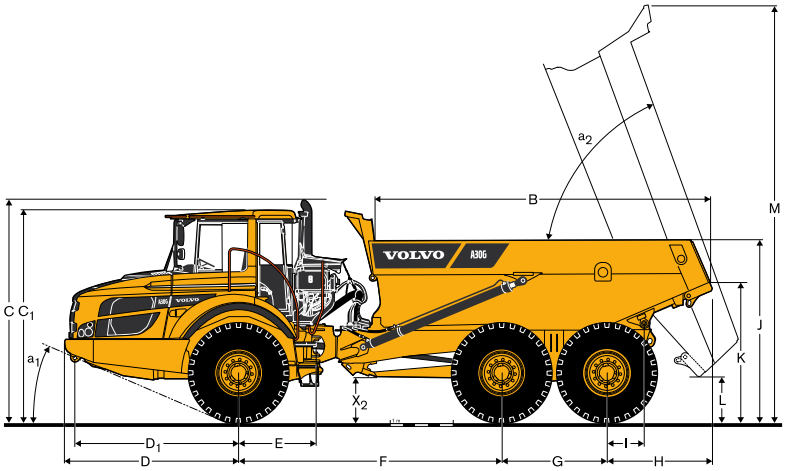

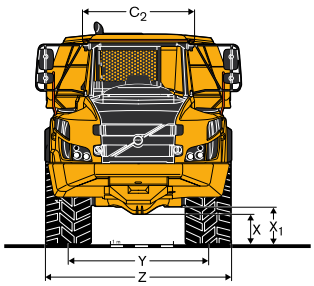

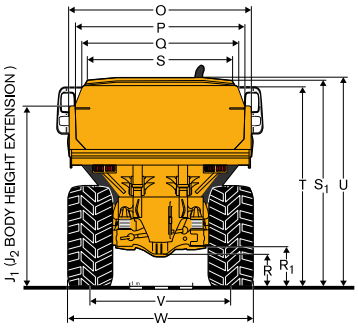

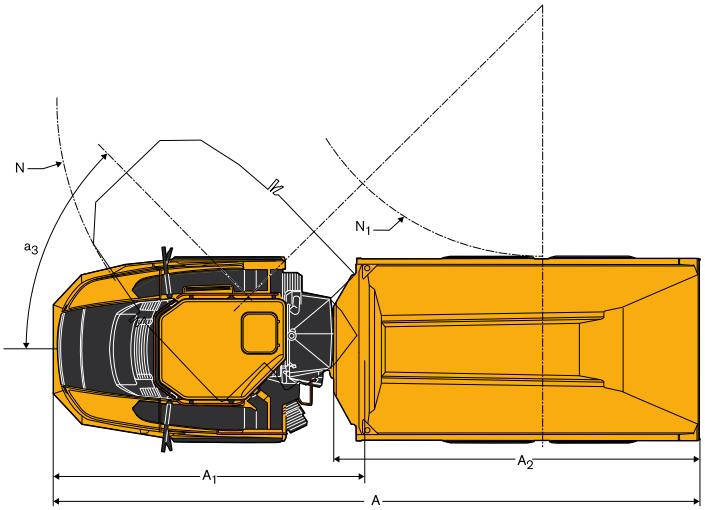

A25G: unbeladene Maschine mit 23.5 R25
A30G: Unbeladene Maschine mit 750/65R25
*) A25G mit optionaler Bereifung 750/65R25;
A30G mit optionaler Bereifung 23.5 R25.

Ausstattung.

SERIENAUSSTATTUNG

	A25G	A30G
Sicherheit		
Rutschfeste Stufen und Plattformen	•	•
Kippmuldenverriegelung	•	•
Handläufe an Stufen und Plattformen	•	•
Warnblinkleuchten	•	•
Hupe	•	•
Schutzgitter für Kabinenheckscheibe	•	•
Rückspiegel	•	•
Sicherheitsgurt (3 Zoll) mit Aufrollautomatik	•	•
Komfortkabine mit ROPS/FOPS-Schutz	•	•
Zusatzlenkung	•	•
Gelenksperre Lenkung	•	•
Scheibenwaschanlage	•	•
Scheibenwischer mit Intervallschaltung	•	•
Antriebsstrang		
6x4 und 6x6 - automatisch aktivierte Antriebsarten	•	•
100% wirksame Klauenkupplungs-Differenzialsperren an allen Achsen	•	•
Vollautomatisches Getriebe	•	•
Einstufiges Verteilergetriebe mit Längsdifferentialsperre	•	•
Drehmomentwandler mit automatischer Wandlerüberbrückung	•	•
Motor		
Elektronisch gesteuerte Direkteinspritzung, mit Turbolader und Ladeluftkühler	•	•
Zentral angeordnete Ölfilter, leichtes Auswechseln	•	•
Vorwärmen für leichteren Kaltstart	•	•
Zentrales Ölablassventil und Schlauch für einfachen Zugang	•	•
Volvo Motorbremse: Abgas-Retarder EPG + Kompressionsbremse	•	•
Elektrische Anlage		
80 A Drehstromgenerator	•	•
Batteriehauptschalter	•	•
Zusätzliche 24V-Steckdose für Kühlbox	•	•
Anzeigeleuchten:		
Rückfahrleuchten	•	•
Bremsleuchten	•	•
Fahrerhausbeleuchtung	•	•
Fahrtrichtungsanzeiger	•	•
Fahrscheinwerfer	•	•
Instrumentenbeleuchtung	•	•
Standlichter	•	•
Rücklichter	•	•
Bremsanlage		
Be- und Entladebremse	•	•
Feststellbremse an der Antriebswelle	•	•
Zwei Kreise, vollhydraulische Nassbremsen an allen Achsen	•	•

	A25G	A30G
Komfort		
Aschenbecher	•	•
Kabinenheizung mit gefilterter Frischluft und Entfroster	•	•
Dosenhalter/Ablagefach	•	•
Zigarettenanzünder	•	•
Ausbildersitz mit Sicherheitsgurt	•	•
Deckenkonsole für Radio	•	•
Schiebefenster	•	•
Raum für Kühlbox	•	•
Staufach	•	•
Sonnenblende	•	•
Höhenverstellbares, Teleskop-Lenkrad	•	•
Getönte Scheiben	•	•
Fahrerinformationsschnittstelle		
Anzeigeinstrumente:		
Bremsdruck	•	•
Kraftstoff	•	•
Tachometer	•	•
Tachometer	•	•
Kühlöltemperatur Nasslamellenbremsen	•	•
Warnlampen zentral angeordnet und leicht ablesbar		
Zentrale Warnanlage (3 Stufen) für alle wichtigen Funktionen	•	•
Zentral positionierte Informationsanzeige:		
Automatische Kontrollen vor dem Start	•	•
Uhr	•	•
Betriebsstundenzähler	•	•
Betriebsinformation, leichte Menü-Navigation	•	•
Diagnose Fehlersuche	•	•
Mulde		
Mulde vorbereitet für Abgasheizung und Sonderausstattung	•	•
Außengestaltung		
Kotflügenverbreiterungen vorn und Schmutzfänger hinten	•	•
Reifen		
23.5R25	•	
750/65R25		•
Service und Wartung		
Ablassschlauch vorn im Kühlergrill untergebracht	•	•
Maschinen-Tracking-Informations-System MATRIS	•	•
Wartungsplattform in den vorderen Kühlergrill integriert	•	•
Werkzeugkasten	•	•

SONDERAUSSTATTUNG

	A25G	A30G
Sicherheit		
Feuerlöscher und Erste-Hilfe-Kasten	•	•
Warndreieck	•	•
Feuerlöschanlage	•	•
Motor		
Zyklon-Vorfilter	•	•
Luftvorfilter, HD, EON-Trockenfilter	•	•
Elektrische Motorheizung (120V oder 240V)	•	•
Automatische Motorabschaltung	•	•
Zeitschaltung für Motorabschaltung	•	•
Externer Notstopp, Motor	•	•
Hohe Leerlaufmotordrehzahl	•	•
Elektrische Anlage		
Diebstahlsicherung (verhindert Motorstart)	•	•
Rückraumüberwachung, LCD-Farbmonitor in der Kabine	•	•
Rückfahrsignal	•	•
Blinkende Rundumleuchte	•	•
Arbeitsleuchten (vorn/hinten)	•	•
Kabine		
Verstellbarer Sitz mit Luftfederung und Sitzheizung	•	•
Armlehne am Fahrersitz	•	•
Kabelsatz für Kabinenheizung (120 V oder 240 V)	•	•
Elektrisch beheizte und einstellbare Rückspiegel	•	•
Elektronische Klimaanlage (ECC)	•	•
Kopfstütze für Fahrersitz	•	•
HEPA Kabinenluftfilter	•	•
Radioeinbausatz, einschließlich Lautsprecher	•	•
Radio mit CD-Player	•	•
Mulde		
Abgasheizung	•	•
Zusätzlicher vorderer Schüttschutz, angeschraubt	•	•
Leichtmaterialerweiterung, Anschraubsatz	•	•
Ganzabdeckende Heckklappe, seil- oder gestängebetätigt	•	•
Seitenverbreiterungen 200 mm (8"), geschweißt	•	•
Unten angesetzte Heckklappe, gestängebetätigt	•	•
Verschleißplatten für Schwerlastanwendungen	•	•
Reifen		
750/65R25	•	
23.5R25		•
Service und Wartung		
Automatische Zentralschmieranlage	•	•
Elektrische Motorhaubenöffnung	•	•
Werkzeugsatz mit Reifenfülleinheit	•	•
Sonstiges		
Arktis-Ausrüstung	•	•
Hebezeuge, am Rad montiert	•	•
Synthetisches Hydrauliköl (biologisch abbaubar)	•	•
Anhängekupplung	•	•
CareTrack	•	•

Es sind nicht alle Produkte in allen Ländern erhältlich. Im Rahmen unserer ständigen Verbesserungsmaßnahmen, behalten wir uns das Recht vor, Spezifikationen und Ausführungen ohne Vorankündigung zu ändern.Die Abbildungen zeigen nicht zwingend die Standardversion der Maschine.

AUSWAHL VOLVO-SONDERAUSSTATTUNG

Ganzabdeckende Heckklappe, seilbetätigt

Einstiegsleuchte

Zeitschaltung für Motorabschaltung

Grammer-Sitz

Arbeitsleuchten, LED

Fahrscheinwerfer, LED

Ref. No 20040886-B / German-25 / 2015.02 / ART / Volvo, Global Marketing

VOLVO

Volvo Construction Equipment

www.volvoce.com